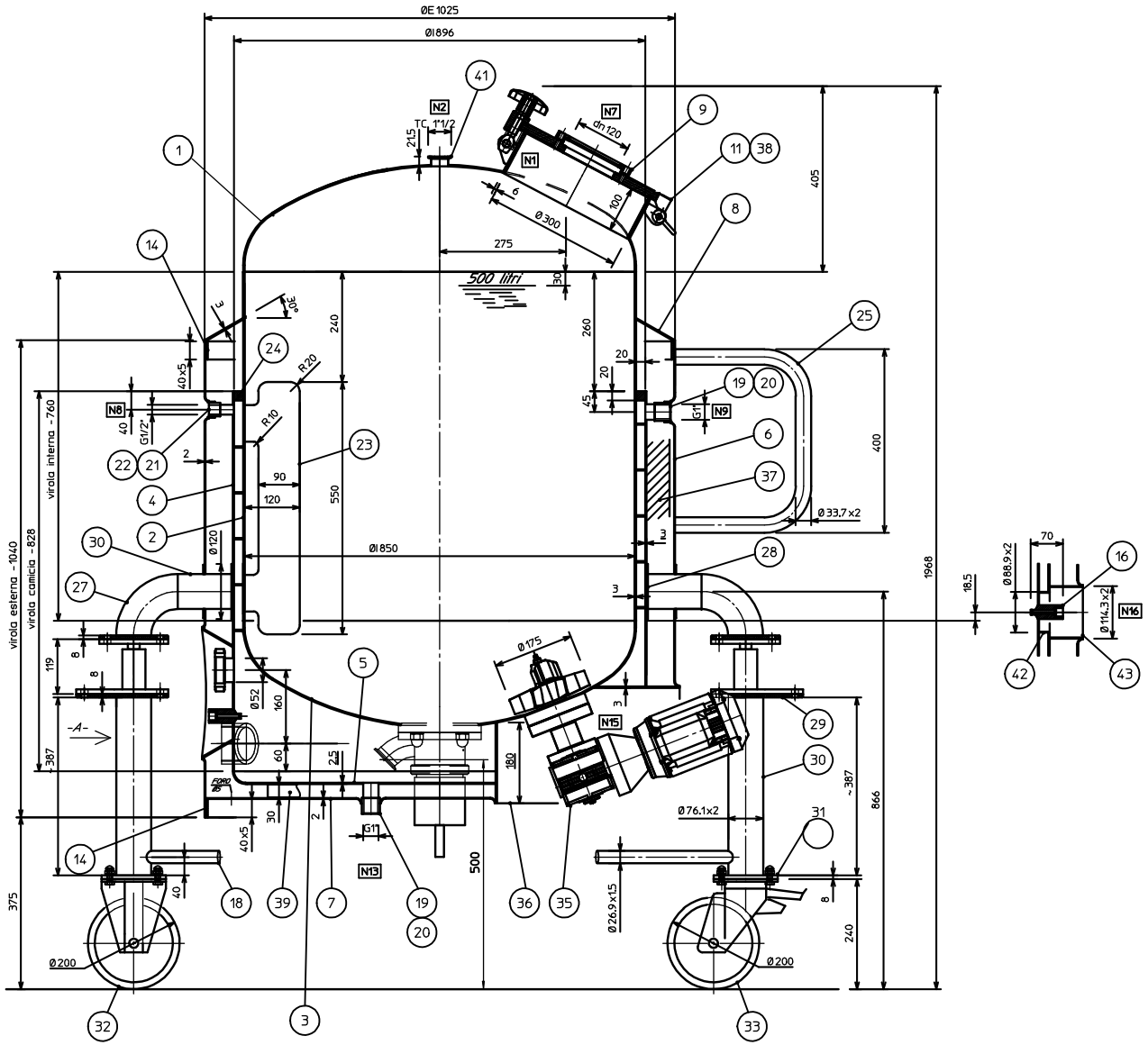

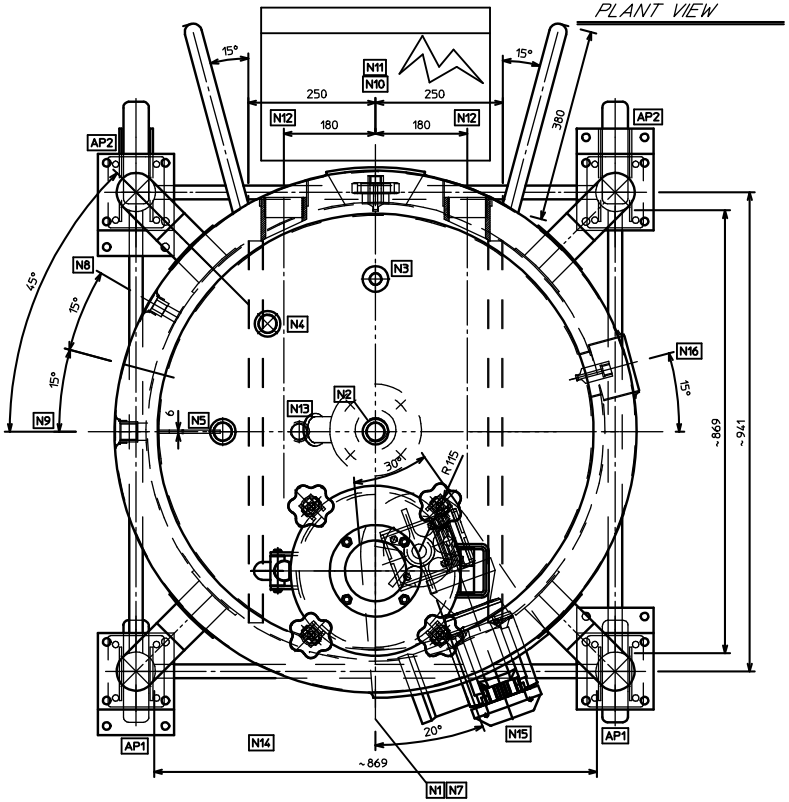

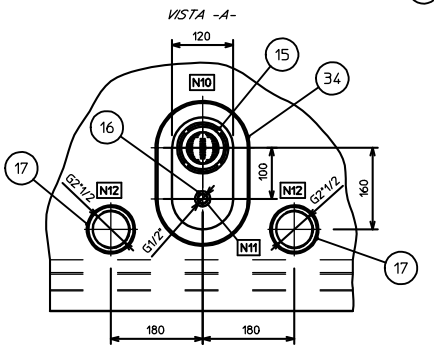

REV.	DESCRIZIONE - DESCRIPTION	DATA	FIRMA
03	.	.	.
02	.	.	.
01	.	.	.
00	.	.	.

Titolo - Title :
MIXER MN CAP. 500 LITRI - ON WHEELS

Progetto - Project : 2420-15

Scala - Scale	Nr. pezzi - Q.ty	Materiale - Material
1:5	1	AISI 316L

Disegnato-Drawn	Data-Date	Firma-Signature
Giardini Francesco	08/08/15	Giardini Francesco
Approvato-Approved	Data-Date	Firma-Signature

LSN Technology
Lucca

CODICE NR.-CODE: 2SE0013
REV. 01.0

QUESTO DOCUMENTO È DI PROPRIETA' DELLA SN Technology E NON PUÒ ESSERE UTILIZZATO IN ALCUN MODO DA TERZI SENZA PREVENTIVA AUTORIZZAZIONE SCRITTA.
THIS DOCUMENT IS SN Technology'S PROPERTY, AND CANNOT BE USED BY OTHERS FOR ANY PURPOSE, WITHOUT PRIOR WRITTEN CONSENT.